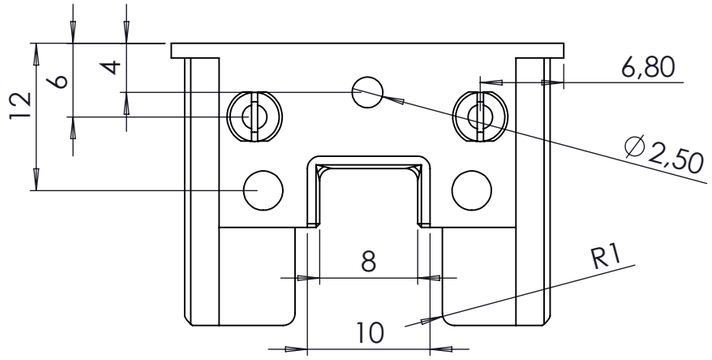
12
6
4
6,80
∅2,50
8
R1
10

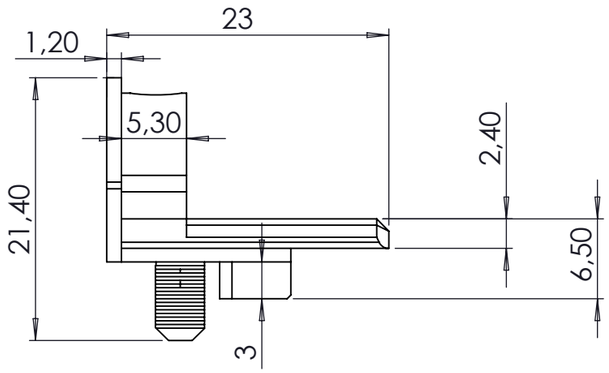
23
1,20
5,30
21,40
2,40
6,50
3

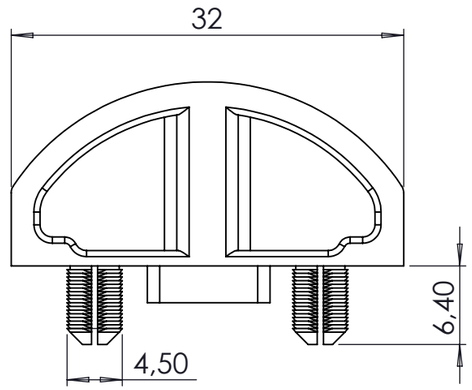
32
6,40
4,50

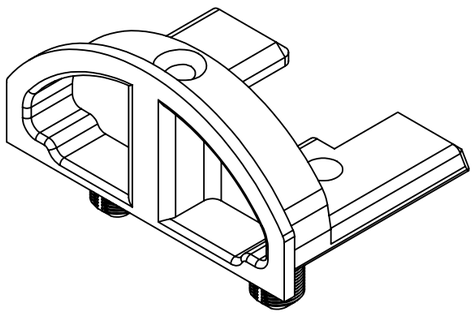

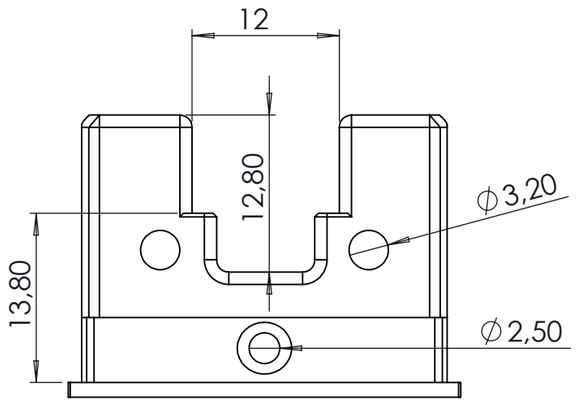
12
12,80
∅3,20
13,80
∅2,50